Masajeador quema grasas – 9150 / 9151

Manual de usuario

NOTA IMPORTANTE:

Este producto está disponible en dos versiones, la 9150 es la más sencilla (sólo pulso y vibración) y la 9151, que además tiene función de compresa caliente; por favor, lea las instrucciones que corresponden al modelo que ha adquirido. ¡Gracias!

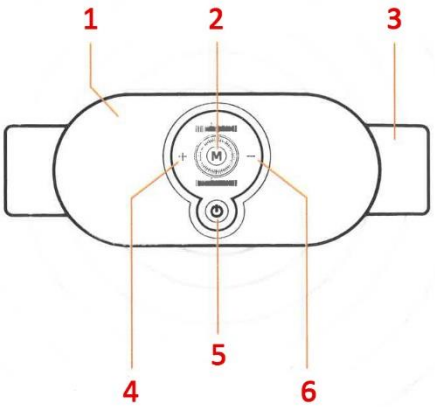

1.- Dispositivo; 2.- Tecla MODE; 3.- Cinturón; 4.- Tecla (+); 5.- Botón POWER; 6.- Tecla (-).

Especificaciones del producto

Modelo del producto: 9150

Nombre del producto: Máquina inteligente de eliminación de grasa

Potencia nominal: 3W

Tiempo de carga: aproximadamente 2 horas

Método de carga: USB (DC 5V1A)

Tensión nominal: DC 3.7V

Tiempo nominal: 15min

Modo de marcha: 9 niveles de intensidad de vibración, 18 niveles de intensidad de pulso Características: doble propósito cintura y abdomen, masaje de vibración + masaje de pulso

Norma ejecutiva: GB4706.1-2005 GB4706.10-2008

Modelo del producto 9151

Nombre del producto: Máquina inteligente de eliminación de grasa

Potencia nominal: 5W

Tiempo de carga: aproximadamente 2 horas

Método de carga: USB (DC 5V1A)

Tensión nominal: DC 3.7V

Tiempo nominal: 15min

Modo de marcha: 9 niveles de intensidad de vibración, 18 niveles de intensidad de pulso Características: doble propósito cintura y abdomen, masaje de vibración + masaje de pulso, compresa caliente

Norma ejecutiva: GB4706.1-2005 GB4706.10-2008

Método de funcionamiento

9150 instrucciones de uso:

Abra la caja de embalaje y saque la máquina de eliminación de grasa, primero cárguela con el cable de carga que viene con ella, y luego desenchufe el cable de carga cuando esté completamente cargada.

- Pulse prolongadamente la tecla "POWER" para encender el aparato, y empiece a funcionar.

- Pulse "MODE" para cambiar entre 5 modos de pulsación: 1. Modo mixto 2. Modo de pulsación de baja frecuencia, Modo de batido de baja frecuencia 3. Modo de batido de alta frecuencia 4. Modo de terapia de impulsos de micropuntos 5. Modo acupuntura.

- Si pulsa brevemente la tecla "POWER", la intensidad de vibración del motor pasará de 1 a 9 niveles sucesivamente.

- Después de seleccionar el modo de masaje, pulse la tecla "+" para aumentar la intensidad, y la tecla "-" para disminuir la intensidad, que tiene la función de aumentar o disminuir la intensidad. Hay 5 modos de pulsación con 18 niveles de intensidad.

- Durante el uso, pulse prolongadamente la tecla "POWER" para apagar el aparato.

9151 instrucciones de uso:

Abra la caja de embalaje y saque la máquina de eliminación de grasa, primero cárguela con el cable de carga que viene con ella, y luego desenchufe el cable de carga cuando esté completamente cargada.

- Pulse prolongadamente la tecla "POWER" para encender el aparato, y empiece a funcionar.

- Pulse "MODE" para cambiar entre 5 modos de pulsación: 1. Modo mixto 2. Modo de pulsación de baja frecuencia, Modo de batido de baja frecuencia 3. Modo de batido de alta frecuencia 4. Modo de terapia de impulsos de micropuntos 5. Modo acupuntura.

- Pulse prolongadamente la tecla "MODE" para encender/apagar la función de Compresa Caliente,

- Pulse brevemente la tecla "POWER", la intensidad de vibración del motor irá pasando de 1 a 9 niveles sucesivamente.

- Después de seleccionar el modo de masaje, pulse la tecla "+" para aumentar la intensidad, y la tecla "-" para disminuir la intensidad, que puede aumentar o disminuir la intensidad. Hay 5 modos de pulso y 18 niveles de intensidad de pulso.

- Durante el uso, pulse prolongadamente la tecla "POWER" para apagar el aparato.

Cómo conectar la alimentación

Por favor, utilice el cable de carga USB que viene con el equipo para conectar el cargador del teléfono móvil o banco de la energía (El voltaje de salida es de 5V, la corriente no debe ser superior a 1,5 A), La luz roja se encenderá cuando esté cargando, y se apagará cuando está completamente cargada.

¿Por qué el producto no tiene un adaptador de carga?

El producto dispone de conexión cable de datos USB universal, es compatible en general con cualquier adaptador de teléfono móvil universal estándar y/o powerbank en el mercado. (Nota: el voltaje de salida es de 5V, corriente de salida> 500mA, corriente de salida recomendada> =1A)

Precauciones de seguridad

El propósito de las señales de advertencia y las ilustraciones del manual es permitirle utilizar el producto de forma segura y correcta, y evitar daños a usted y a otras personas. Las señales de advertencia.

Características del producto y características funcionales

1. Diseñado de acuerdo con la ergonomía, belleza y funcionabilidad, en línea con la curva corporal.

2. Pulso eléctrico de baja frecuencia inteligente de una tecla.

3. Utilizando la tecnología de ajuste inteligente 3D, ajusta el masaje de acuerdo con la curva del abdomen.

4. La comodidad de la función de masaje mixto ofrece mejor confort y resultados.

Gestión de desecho de la batería

Antes de desechar el producto, debe extraer la batería del mismo. Antes de retirar la batería, el producto debe estar apagado. Primero utilice un destornillador para desenroscar la carcasa. Una vez retirada la carcasa, se puede extraer la batería. Una vez extraída, la batería residual debe enviarse al departamento de reciclaje de baterías para su eliminación o depositarse en el contenedor de reciclaje de baterías.